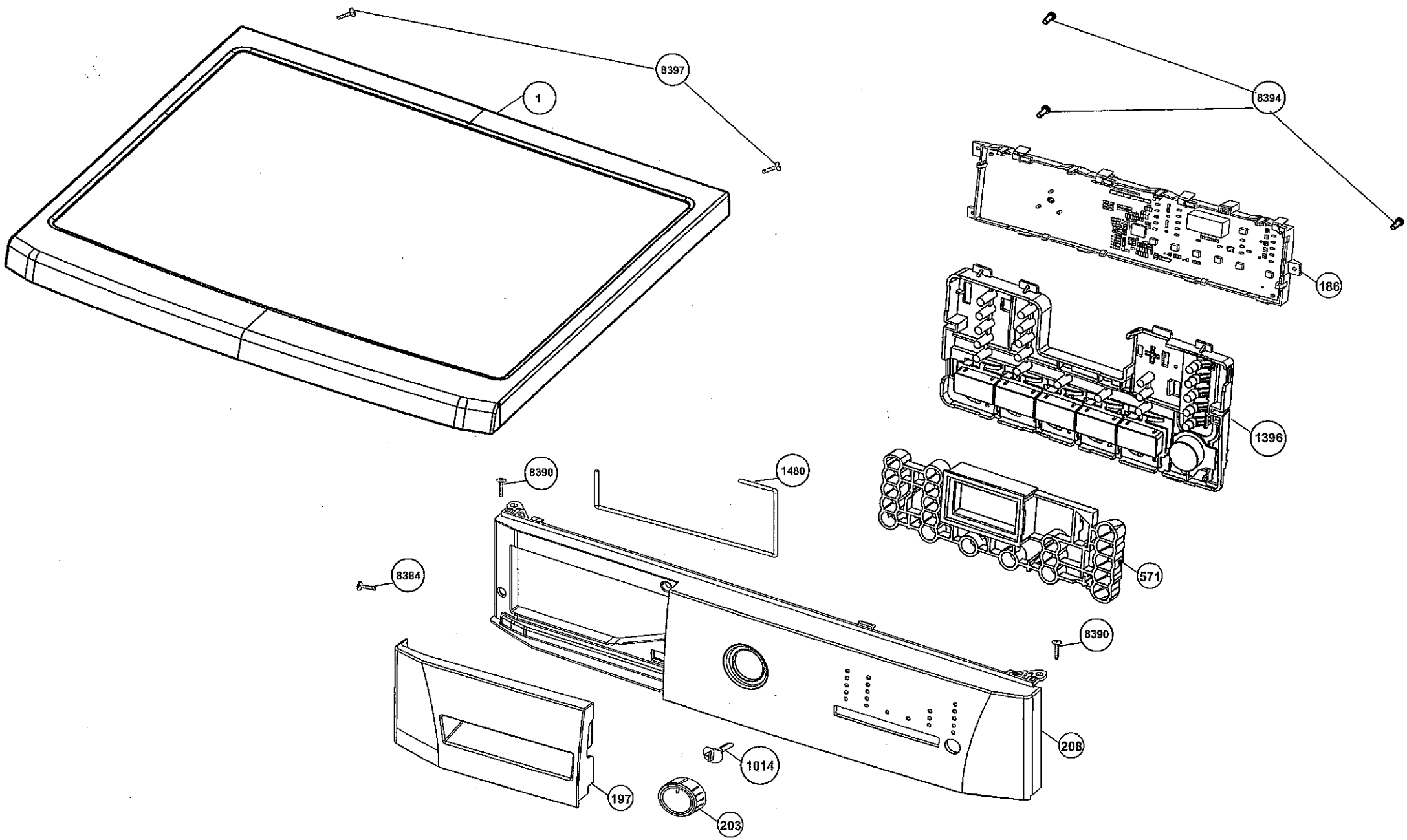
8397
1
8394
186
1396
8390
1480
571
8384
8390
208
1014
197
203

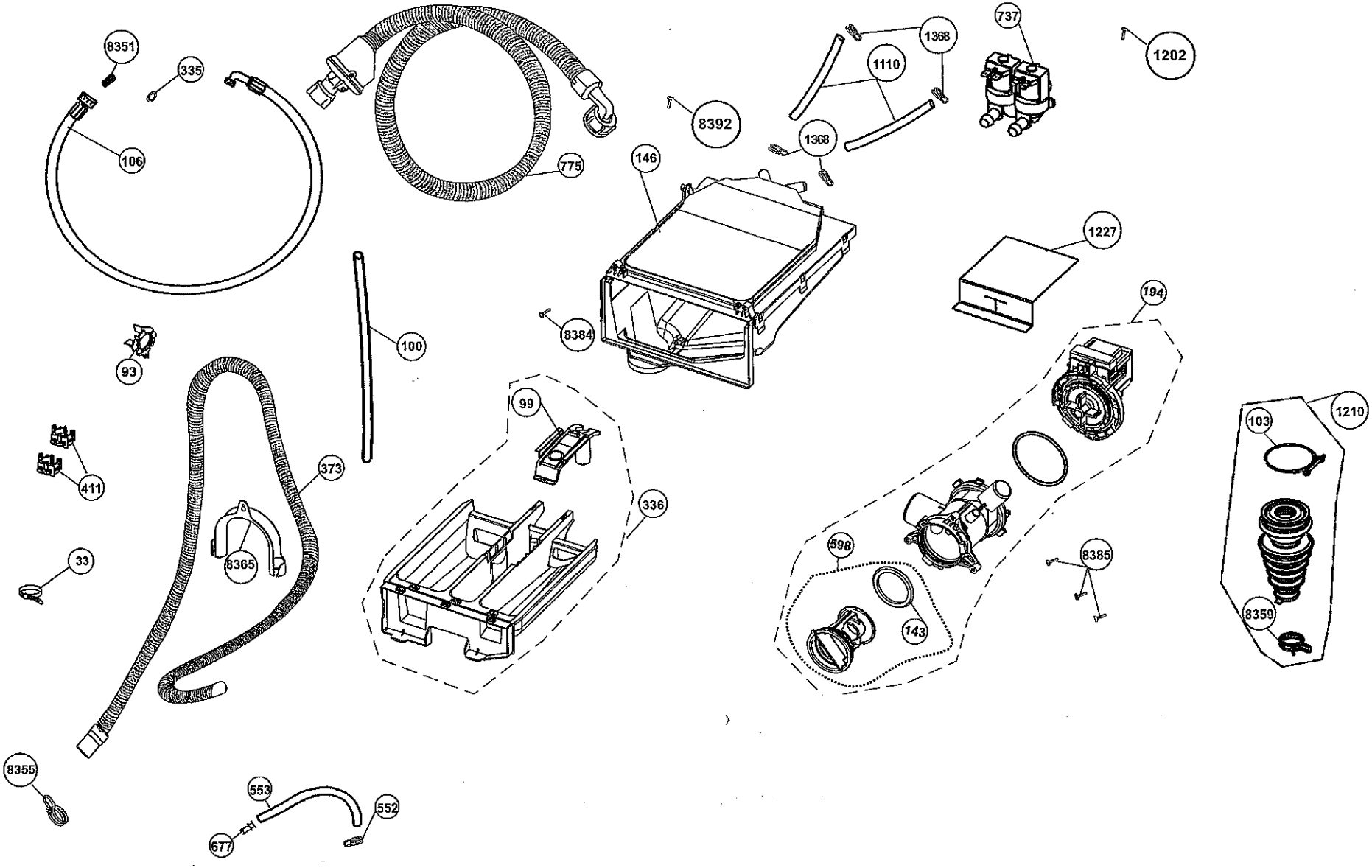
8351
335
106
775
8392
1368
1110
737
1202
1368
146
1227
194
8384
100
93
99
1210
103
411
373
336
8365
33
598
8385
143
8359
8355
553
552
677

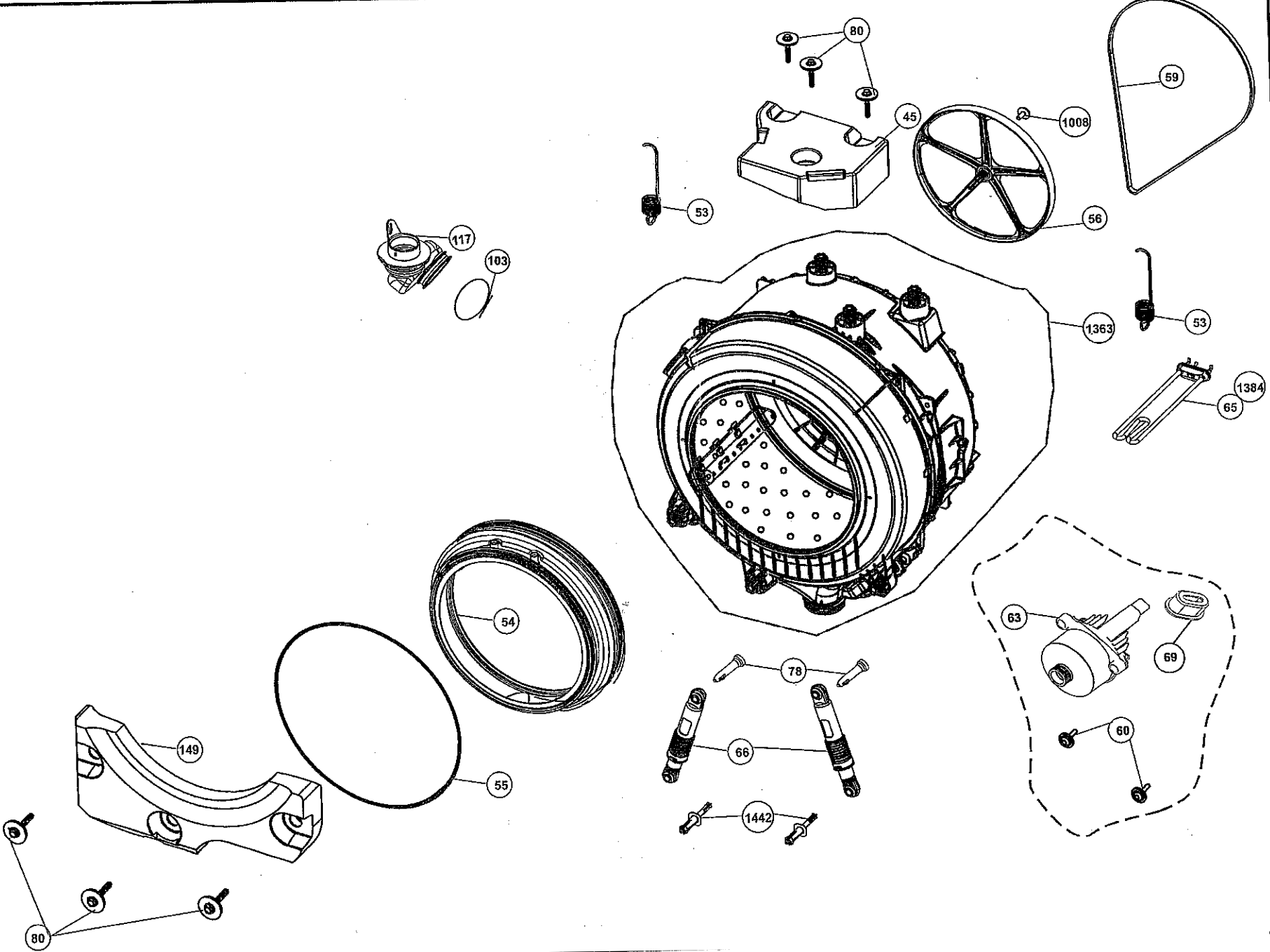
80
59
45
1008
53
56
117
103
53
1363
1384
65
54
63
69
78
149
66
60
55
1442
80

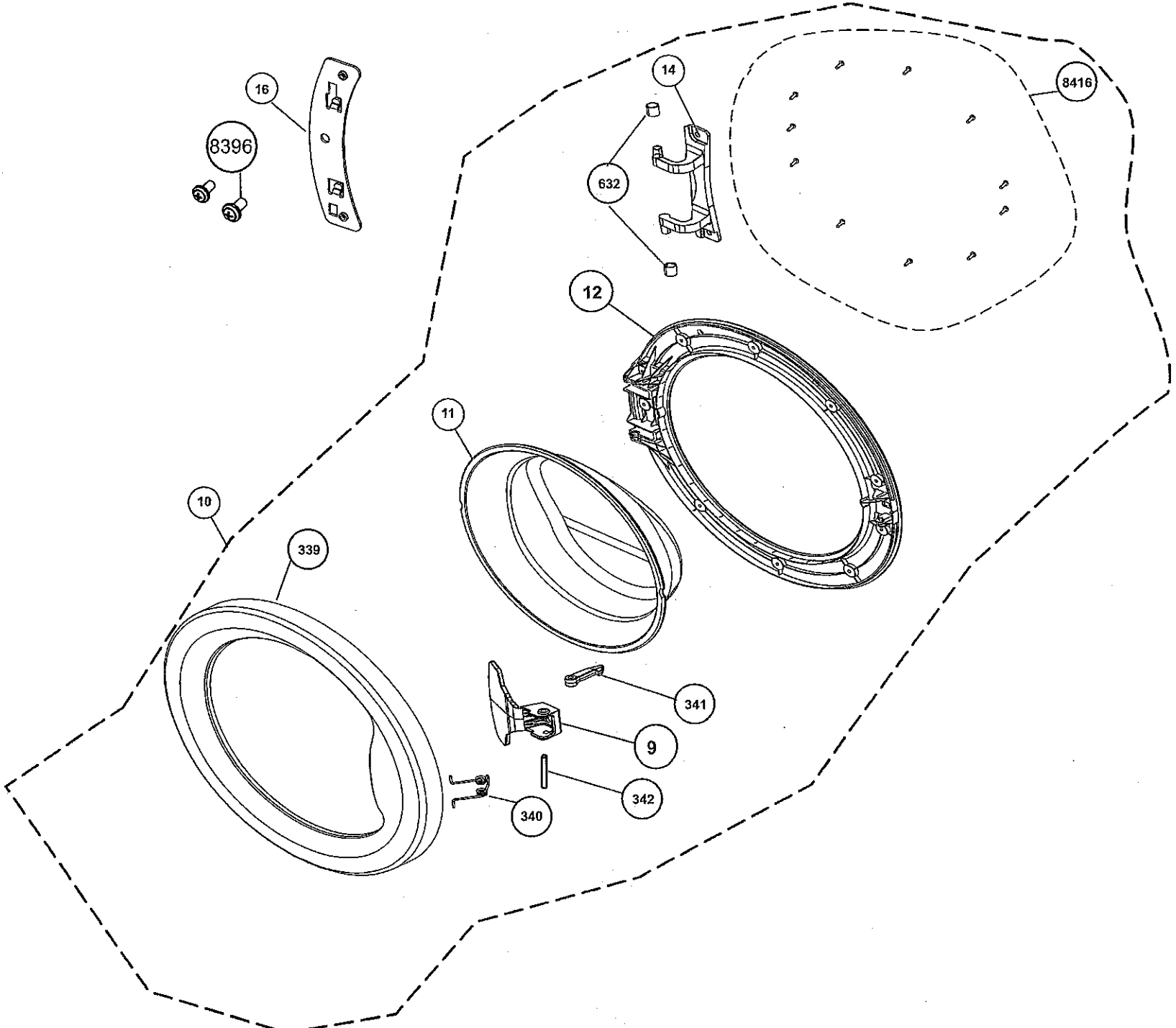
16
8396
14
8416
632
12
11
10
339
341
9
342
340

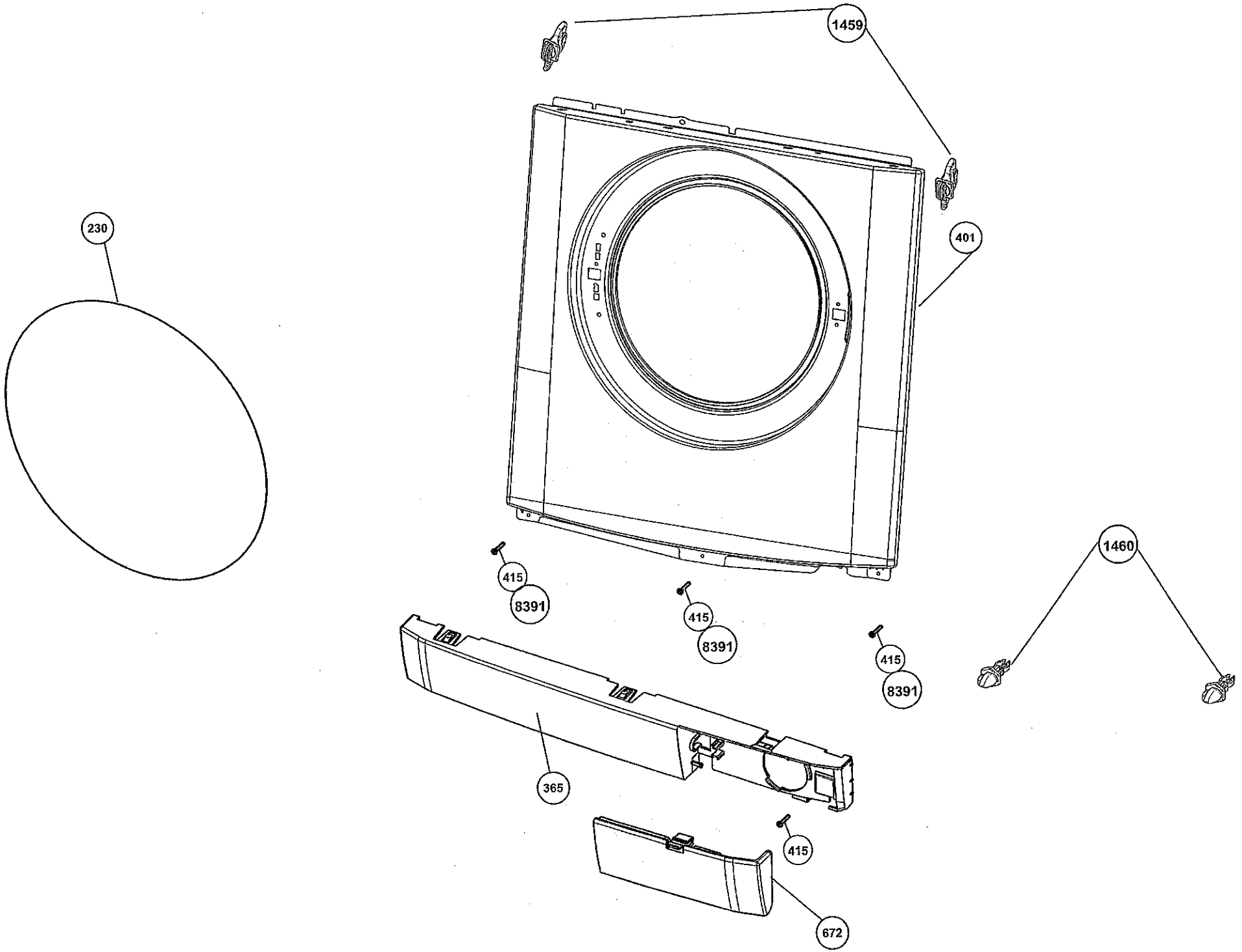
1459
230
401
415
8391
415
8391
415
8391
1460
365
415
672

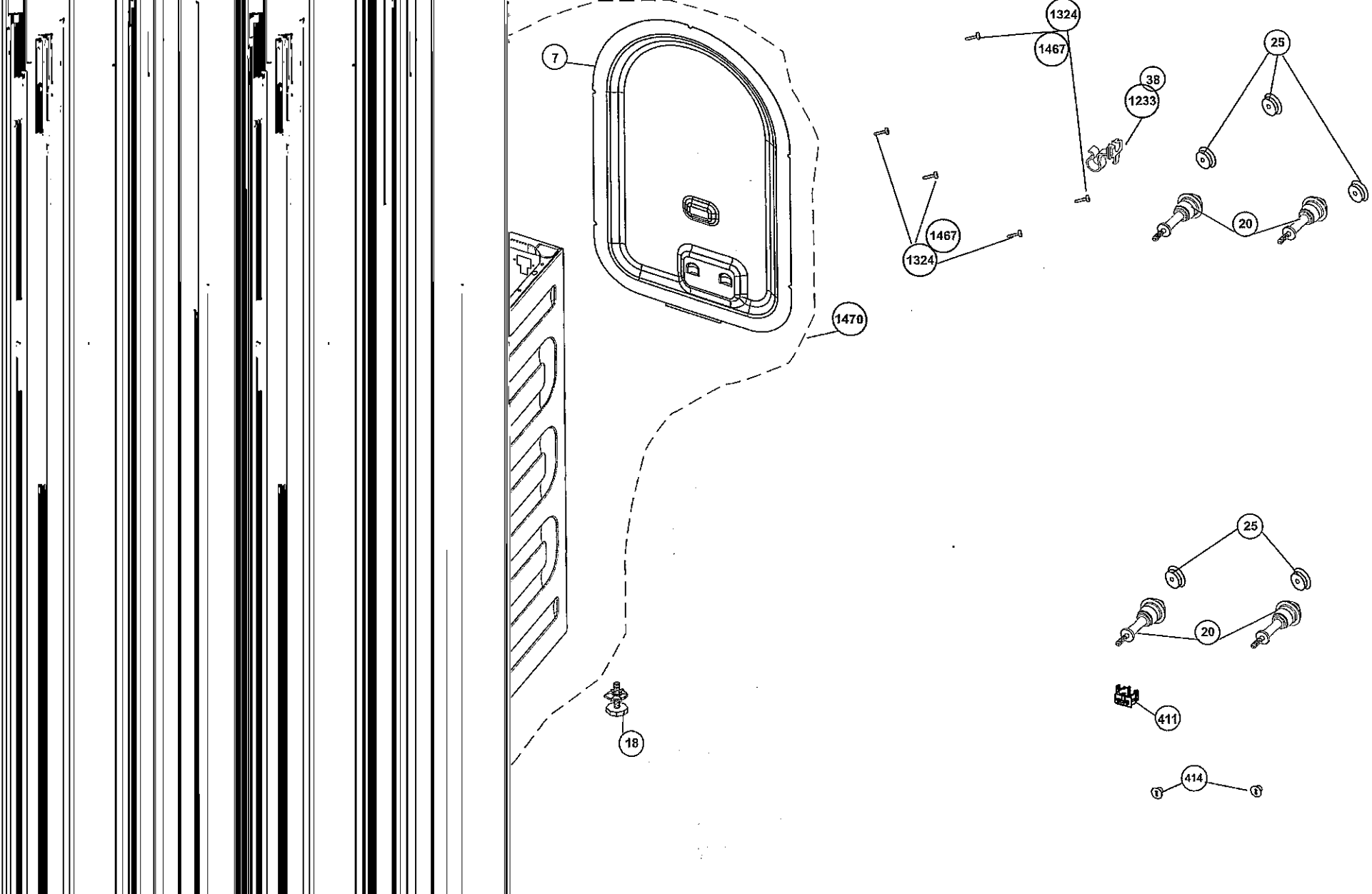
7
1324
1467
38
1233
25
20
1467
1324
1470
25
20
411
18
414